05.Mrz.2023

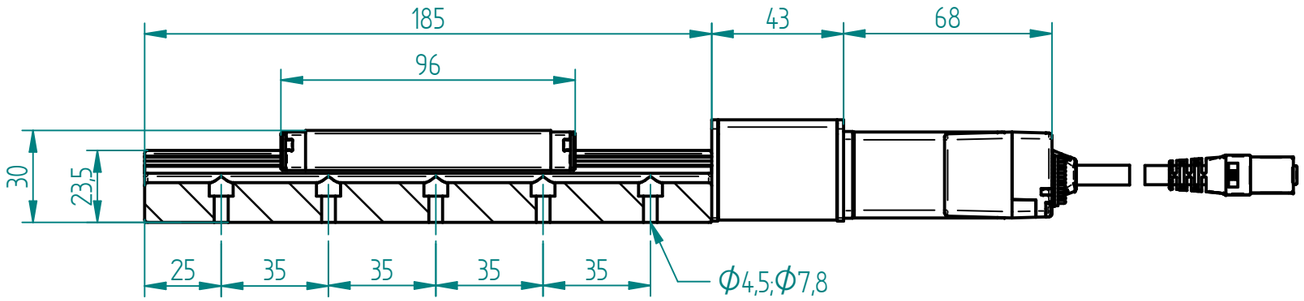

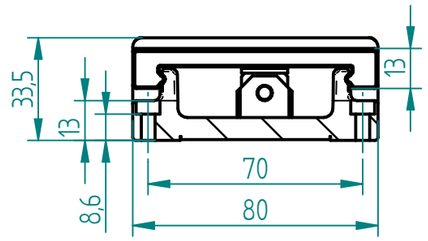

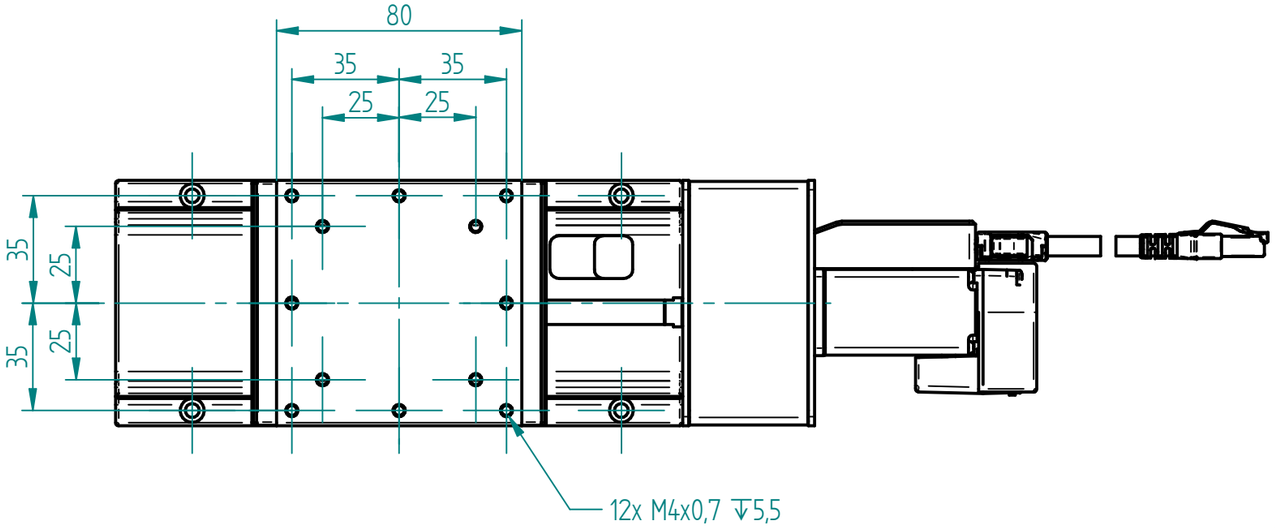

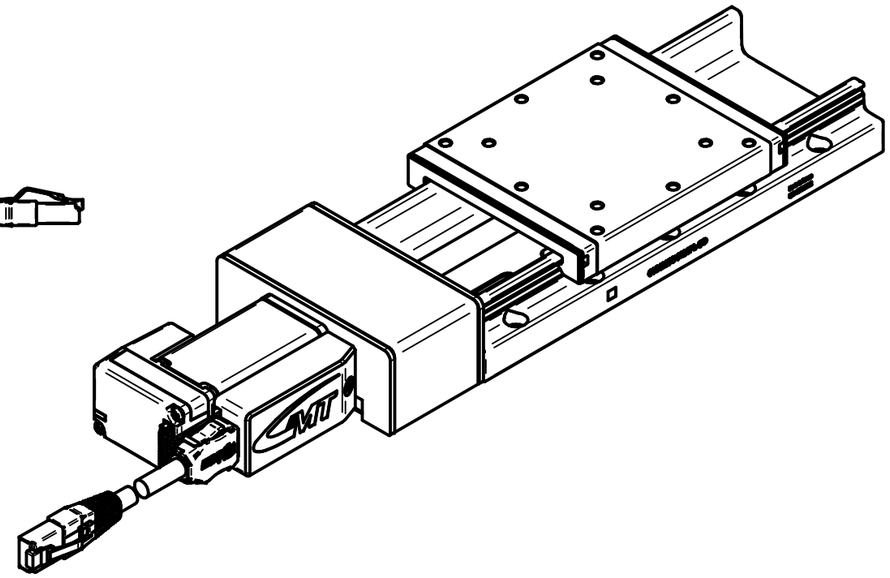

				Massstab 1:2
Gewicht 0,000 kg	ISO 5456	Dokumentenstatus Entwurf		Format A3
GMT Europe GmbH Wilhelm-Busch-Str. 4 26655 Westerstede Deutschland Phone:+49 (0) 4488 761746-0 E-Mail: info@gmteurope.de	Abteilung R&D	Ersteller	pok	Blatt / von 1/1
		Genehmiger	mm	
		Ausgabedatum	13.02.2023	
Typ CXN8075-P2-EzI-SERVO ALL-28M		Artikelnummer		Revision

© Copyright 2022 GMT Europe. Alle Rechte vorbehalten.

A3